www.FGWilson.com

P2000/P2200E

Рисунок приведен исключительно с иллюстративной целью

Номинальная выходная мощность

Модель генераторной установки	Основной*	Резервный*
380-415V,50Hz	2000,0 кВА / 1600,0 кВт	2200,0 кВА / 1760,0 кВт
	- / -	- / -

Номинальные характеристики при коэффициенте мощности 0,8

Номинальные значения - Основной режим
Это режим работы установки, при котором осуществляется бесперебойная подачаэлектропитания (при переменной нагрузке) вместо промышленной энергосети. Отсутствует ограничение на длительность ежегодной
эксплуатации в часах; для данной модели допустима 10% перегрузка от номинальноймощности в течение 1 часа каждые 12 часов работы.

Номинальные значения - Резервный режим
Модели генераторных установок, работающие в этом режиме, осуществляют бесперебойнуюподачу электропитания (при переменной нагрузке) в случае нарушения электроснабжения объекта. При этом режиме работы установки
перегрузка не допускается. Силовой генератор на данной модели предназначен для продолжительной работы при максимальной нагрузке (согласно ISO 8528-3).

Стандартные условия
Примечание: Стандартные условия: температуравходящего воздуха - 25° C (77°F), высотанад уровнем моря - 100 м (328 футов), относительная влажность воздуха 30%. Данные по расходу топлива указаны при полной нагрузке с использованием дизельного топлива с удельным весом 0,85, соответствующего стандарту BS2869: 1998, класс A2.

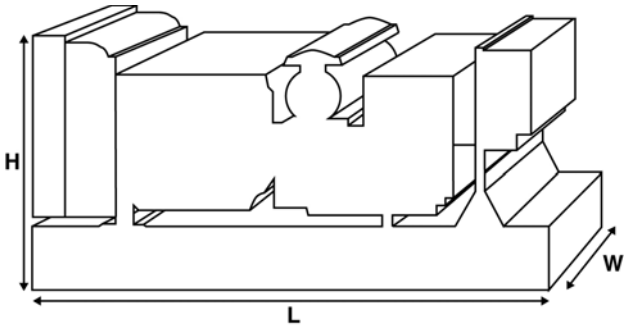

Технические характеристики и производительность

Тип и модель двигателя	Perkins 4016TAG2A	
Генераторы произведены для компании FG Wilson:	Leroy Somer	
Модель силового генератора:	LL9124H	
Панель управления	PowerWizard 1.1+	
Тип рамы основания	Прочная сварная стальная конс	
Тип/номинальное значение размыкателя цепи	3-полюсный воздушный выклю	
Частота	50 Гц	60 Гц
Частота вращения двигателя: RPM	1500	-
Емкость топливного бака: литров (ам. галлонов)	-	
Расход топлива: л/ч (ам. галлонов/ч)		
- Основной	423,5 (111,9)	-
- Резервный	474,1 (125,2)	-

Дополнительные возможности

Компания FG Wilson предлагает ряд дополнительных возможностей, которые помогут удовлетворить любые ваши потребности в энергообеспечении. Возможности включают:

- обновление до норм Европейского сертификата соответствия
- большой выбор шумопоглощающих кожухов
- целый ряд панелей управления и панелей синхронизации для генераторных установок
- дополнительные устройства аварийной сигнализации и отключения
- большой ассортимент глушителей различных уровней снижения шума для выхлопной системы

Для получения дополнительной информации о стандартных и дополнительных возможностях для этого изделия обращайтесь к

Масса и размеры

Длина (L) мм (дюймов)	Ширина (W) мм (дюймов)	Высота (H) мм (дюймов)	Нетто кг (фунтов)	С заправкой кг (фунтов)
5749 (226,3)	2300 (90,6)	3020 (118,9)	15495 (34161	15695 (34602

Нетто (+ смазочное масло) С заправкой (+ смазочное масло и охлаждающая жидкость)

Характеристики в соответствии с ISO 8528, ISO 3046, IEC 60034, BS5000 и NEMA MG-1/22. Показанная на иллюстрации генераторная установка может включать дополнительное оборудование, поставляемое по отдельному заказу.

Компания FG Wilson располагает производственными мощностями в следующих странах:
Северная Ирландия • Бразилия • Китай • Индия • США
Штаб-квартира FG Wilson находится в Северной Ирландии, все поставки осуществляются через дилерскую сеть по всему миру. Контактные данные о местном офисе продаж в вашей стране можно найти на веб-сайте FG Wilson по адресу: www.FGWilson.com

Технические данные двигателя	
Число цилиндров/Расположение:	16 / V
Тактность:	4 такта
Диаметр цилиндра/ход поршня: мм (дюймов)	160,0 (6,3)/190,0 (7,5)
Впуск:	Турбонагнетатель, Обязанность Aa O
Метод охлаждения:	Водян
Тип регулятора:	Электронно
Класс регулирования:	ISO 8528 G2
Степень сжатия:	13.6:1
Рабочий объем: л (куб. дюймов)	61,1 (3730,0)
Момент инерции, кг*м² (фунт/дюйм²)	20,72 (70803)
Электросистема двигателя:	
- Напряжение/Земля	24/отрицате
- Макс. ток зарядного генератора	40
Вес: кг (фунтов) - Сухая масса	5570 (12280)
- С заправкой	5847 (12890)

Рабочие характеристики	50 Гц	50 Гц
Частота вращения двигателя: об/мин.	1500	-
Полная мощность двигателя: кВт (л.с.)		
- Основной	1766,0 (2368,2	-
- Резервный	1937,0 (2597,6	-
Среднее эффективное давление на поршень двигателя (BMEP), кПа (фунтов на кв. дюйм)		
- Основной	2311,1 (335,2)	-
- Резервный	2535,2 (367,7)	-

Топливная система

Тип топливного фильтра:	Заменяемый элемент
Рекомендуемое топливо:	Дизельное топливо класс A2

Расход топлива: л/ч (ам. галл./ч)

Основной	110% Нагрузка	100% Нагрузка	75% Нагрузка	50% Нагрузка
50 Гц	474,1 (125,2)	423,5 (111,9)	312,9 (82,7)	212,9 (56,2)
60 Гц	-	-	-	-

Резервный	110% Нагрузка	100% Нагрузка	75% Нагрузка	50% Нагрузка
50 Гц		474,1 (125,2)	344,9 (91,1)	232,1 (61,3)
60 Гц		-	-	-

(при использовании дизельного топлива удельной массой 0,85, соответствующего стандарту BS2869, класс A2)

Система воздухозабора	50 Гц	60 Гц
Тип воздушного фильтра:	Заменяемый элемент	
Поток воздуха для горения: м³/мин. (куб. футов/мин.)		
- Основной	137,0 (4838)	-
- Резервный	145,0 (5121)	-
Максимальное сопротивление на входе возду хадля горения: кПа (дюймов вод. ст.)	3,7 (14,9)	-

Система охлаждения	50 Гц	60 Гц
Емкость системы охлаждения: литров (ам. галлонов)	355,0 (93,8)	-
Тип водяного насоса:	центробежный	
Отвод тепла на воду и смазочное масло: (брит. тепловых ед./мин.) - Основной	660,0 (37534)	-
- Резервный	721,0 (41003)	-
Отвод тепла в помещение: Тепло, выделяемое двигателем и генератором кВт (брит. тепловых ед./мин.) - Основной	200,1 (11379)	-
- Резервный	231,0 (13137)	-
Мощность вентилятора радиатора: кВт (л.с.)	63,5 (85,2)	-
Поток охлаждающего воздуха для радиатора: м3/мин. (cfm) (куб. футов/мин.)	2058,0 (72678)	-
Макс. сопротивление воздуха Сна выходе из радиатора: Па (дюймов вод. ст.)	250 (1,0)	-

Рабочий температурный диапазон системы охлаждения составляет до 50°C (122°F). Для получения информации по мощностным характеристикам для конкретных условий эксплуатации на объекте обращайтесь к местному дилеру FG Wilson.

Смазочная система	
Тип масляного фильтра:	Навинчиваемый, полный расхо
Общий объем масла в системе: л (ам. галлонов)	238,0 (62,9)
Объем масла в поддоне картера: л (ам. галлонов)	214,0 (56,5)
Тип масла:	API CG4 15W-40
Метод охлаждения:	Водян

Выхлопная система	50 Гц	60 Гц
Тип глушителя:	в качестве опции	
Модель и кол-во глушителей:	- (-)	
Перепад давления в глушителе: кПа (дюймов рт. ст.)	-	-
Уровень шумопонижения глушителя: дБ	17	-
Макс. допустимое противодавление: кПа (дюймов рт. ст.)	6,6 (1,9)	-
Поток выхлопных газов: м3/мин. (куб. футов/мин.) - Основной	387,0 (13667)	-
- Резервный	387,0 (13667)	-
Температура выхлопных газов: °C (°F) (куб. футов/мин.) - Основной	493 (919)	-
- Резервный	493 (919)	-

Технические характеристики генератора	
Произведено для компании FG Wilson:	Leroy Somer
Модель:	LL9124H
Кол-во подшипников:	1
Класс изоляции:	H
Код шага обмотки:	2/3 - 6S
Провода:	6
Степень защиты корпуса:	IP23
Система возбуждения:	AREP
Модель АРН:	R449

Эксплуатационные характеристики генератора		
Заброс оборотов двигателя, об/мин.		2250
Регулировка напряжения: (установившийся режим работы)		+/- 0.5
Форма сигнала NEMA = TIF:		50
Форма сигнала IEC = THF:		2.0%
Суммарный коэффициент гармоник фазного(LL) линейного / (LN) напряжения		2.5%
Радиопомехи:	Подавление помех соответствует европейсокму стандарту EN61000-6	
Тепловая мощность: кВт (брит. тепловых ед./мин.)		
	- 50 Гц	81,0 (4606)
	- 60 Гц	-

Технические характеристики силового генератора	50 Гц			60 Гц
Параметр	415/240V	400/230V	380/220V	
Максимальная пусковая нагрузка* кВА	6986	6509	5897	
Ограниченитокакор откого замыкания, %**	300	300	300	
Реактивное сопротив-ление: по типу напряжения				
Xd	3,230	3,480	3,850	
X'd	0,240	0,260	0,290	
X"d	0,126	0,136	0,151	

Значения реактивного сопротивления приведены для основного режима.
* Основано на 30%-ом падении напряжения при коэффициенте мощности 0,6.
** При использовании опций генератора с постоянным магнитом или системы обмоток возбуждения AREP.

Технические характеристики питания **50 Гц**				
Напряжение	Резервный		Основной	
	kVA	kW	kVA	kW
415/240V	2000,0	1600,0	2200,0	1760,0
400/230V	2000,0	1600,0	2200,0	1760,0
380/220V	2000,0	1600,0	2200,0	1760,0

Технические характеристики питания **60 Гц**				
Напряжение	Резервный		Основной	
	kVA	kW	kVA	kW

Документация

Полный комплект руководств по эксплуатации, обслуживанию и электросхем.

Стандарты для генераторных установок

Данное оборудование соответствует следующим стандартам: BS5000, ISO 8528, ISO 3046, IEC 60034, NEMA MG-1.22.

Компания FG Wilson полностью сертифицирована по ISO 9001.

Гарантия

Оборудование, эксплуатирующееся в постоянном режиме, имеет гарантию один год. Оборудование, эксплуатирующееся в резервном режиме и отработанное количество часов в год которого ограничивается 500 часами, имеет гарантию два года. Более подробную информацию о действии гарантии можно получить у дилера компании или на сайте: www.FGWilson.com.

Контактная информация дилера:

Компания FG Wilson располагает производственными мощностями в следующих странах:
Северная Ирландия • Бразилия • Китай • Индия • США

Штаб-квартира FG Wilson находится в Северной Ирландии, все поставки осуществляются через дилерскую сеть по всему миру. Контактные данные о местном офисе продаж в вашей стране можно найти на веб-сайте FG Wilson по адресу: www.FGWilson.com

Мы придерживаемся политики постоянного развития нашей продукции, поэтому оставляем за собой право вносить изменения в технические характеристики без