www.FGWilson.com

P33-4

Изображение приведено исключительно для визуального представления.

Значения мощности

Режим работы генераторной установки	Основной	Резервный
380-415V,50Hz	30,0 кВА / 24,0 кВт	33,0 кВА / 26,4 кВт
	- / -	- / -

Значения при коэффициенте мощности 0,8

Основной режим

Непрерывная выработка электроэнергии (при переменной нагрузке) вместо ее приобретения. Количество часов эксплуатации в год не ограничено. Эта модель может работать с 10-процентной перегрузкой в течение 1 часа через каждые 12 часов.

Резервный режим

Непрерывная выработка электроэнергии (при переменной нагрузке) в случае неисправности основного источника. В данном режиме работы перегрузка недопустима. Генератор данной модели рассчитан по пиковой непрерывной мощности (в соответствии со стандартом ISO 8528-3).

Стандартные условия эксплуатации

Примечание: стандартные условия эксплуатации: температура воздуха на впуске 25°C (77°F), 100 м (328 футов), относительная влажность 30%. Расход топлива указан при полной нагрузке. Дизельное топливо с удельной массой 0,85 соответствует стандарту BS2869: 1998, класс A2, EN590.

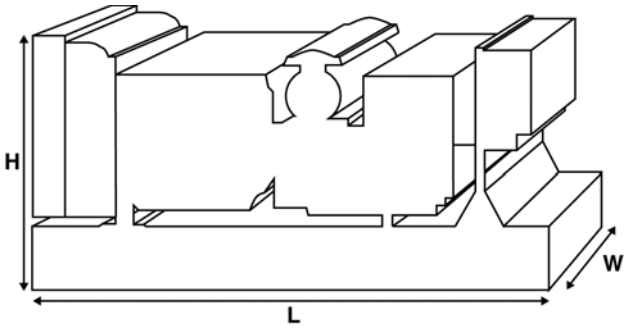

Паспортные данные и технические характеристики

Марка и модель двигателя:		Perkins 1103D-33G3	
Изготовитель генератора для FG Wilson:		Leroy Somer	
Модель генератора:		LL1514F	
Панель управления:		1002T	
Опорная рама:		Усиленная сталь	
Тип размыкателя цепи:		3-полюсный ручной прерыватель цепи	
Частота:		50 Гц	60 Гц
Частота вращения коленчатого вала: об/мин		1500	-
Емкость топливного бака: л (галлон США)		161 (42,5)	
Расход топлива: л/ч (галлон США/час) (при 100-процентной нагрузке)	- Основной	7,4 (2,0)	-
	- Резервный	8,1 (2,1)	-

Предлагаемые опции

FG Wilson предлагает разнообразное дополнительное оборудование для соответствия генераторных установок потребностям в энергии. Опции:

- Доработка для сертификации ЕС
- Разнообразные шумопоглощающие кожухи
- Разнообразные панели управления и синхронизации генераторной установки
- Дополнительные системы аварийной сигнализации и отключения
- Различные по уровню шума глушители

Дополнительную информацию о стандартном и дополнительном оборудовании для данного продукта можно получить у местного дистрибьютора или на сайте www.FGWilson.com

Размеры и массовые параметры

Длина, мм (дюймы)	Ширина, мм (дюймы)	Высота, мм (дюймы)	Сухая масса, кг (фунт)	Масса с эксплуат-ационными жидкостями, кг (фунт)
1540 (60,6)	970 (38,2)	1361 (53,6)	830 (1830)	843 (1858)

Сухая масса = с маслом
Масса с эксплуатационными жидкостями = с маслом и охлаждающей жидкостью

Для связи с центром продаж в вашем регионе посетите веб-сайт компании FG Wilson www.FGWilson.com

Компания FG Wilson располагает производственными мощностями в следующих регионах:
Северная Ирландия • Бразилия • Китай • Индия • США

Штаб-квартира FG Wilson находится в Северной Ирландии, а дилерская сеть раскинута по всеми миру.
Для связи с центром продаж в вашем регионе посетите веб-сайт компании FG Wilson www.FGWilson.com

Технические характеристики двигателя

Число / расположение цилиндров:	3 / Рядный
Цикл:	4-тактный
Диаметр цилиндра / ход поршня: мм (дюйм)	105,0 (4,1)/127,0 (5,0)
Система впуска:	Атмосферный
Система охлаждения:	Вода
Тип управления:	Механический
Класс управления:	ISO 8528 G2
Степень сжатия:	19.25:1
Рабочий объем: л (куб. дюйм)	3,3 (201,4)
Момент инерции: кг/м² (фунт/дюйм²)	1,14 (3896)
Электрооборудование двигателя:	
Напряжение / заземление	12/Отрицательный
Зарядное устройство для аккумулятора, А	65
Масса: кг (фунт) **- Сухая масса**	329 (725)
- Масса с эксплуатационными жидкостями	343 (756)

Технические характеристики

	50 Гц	60 Гц
Частота вращения коленчатого вала: об/мин	1500	-
Полная мощность двигателя: кВт (л.с.)		
- Основной	29,7 (40,0)	-
- Резервный	33,0 (44,0)	-
Среднее эффективное тормозное давление: кПа (фунт/кв. дюйм)		
- Основной	721,0 (104,5)	-
- Резервный	800,0 (116,1)	-

Топливная система

Тип топливного фильтра:	Со сменным элементом
Рекомендуемый вид топлива:	Дизельное топливо класса A2

Расход топлива, л/ч (галлонов США/час)

Основной	110% Нагрузкака	100% Нагрузкака	75% Нагрузкака	50% Нагрузкака
50 Гц	8,1 (2,1)	7,4 (2,0)	5,7 (1,5)	4,0 (1,1)
60 Гц	-	-	-	-

Резервный	100% Нагрузкака	75% Нагрузкака	50% Нагрузкака
50 Гц	8,1 (2,1)	6,2 (1,6)	4,4 (1,2)
60 Гц	-	-	-

(при использовании дизельного топлива с удельной плотностью 0,85, соответствующего стандарту BS2869, класс A2, EN590)

Воздушные системы

	50 Гц	60 Гц
Тип воздушного фильтра:	Со сменным элементом	
Поток воздуха горения: м³/мин (куб. фт/мин)		
- Основной	2,1 (75)	-
- Резервный	2,2 (76)	-
Макс. ограничение забора воздуха горения: кПа (д.вод.ст.)	6,6 (26,5)	-

Система охлаждения

	50 Гц	60 Гц
Емкость системы охлаждения: л (галлоны США)	10,2 (2,7)	-
Тип насоса системы охлаждения:	Центробежный	
Передача тепла охлаждающей жидкости и маслу: кВт (британская тепловая единица/мин)		
- Основной	21,3 (1211)	-
- Резервный	23,9 (1359)	-
Передача тепла в моторный отсек: передача тепла от двигателя и генератора, кВт (британская тепловая единица/мин)		
- Основной	7,8 (444)	
- Резервный	8,8 (500)	
Нагрузка на вентилятор системы охлаждения: кВт (л.с.)	0,3 (0,4)	-
Охлаждающий поток воздуха, проходящий через радиатор: м³/мин (куб. фут/мин)	58,2 (2055)	-
Внешнее ограничение охлаждающего потока воздуха: Па (в H_2O)	125 (0,5)	-

Рассчитан для работы при температуре окружающего воздуха до 50°C (122°F). Значения номинальной мощности при определенных условиях можно уточнить у дилера FG Wilson в Вашей стране

Система смазки

Тип масляного фильтра:	С загонкой примеси, полнопоточный
Емкость системы смазки: л (галлон США)	8,3 (2,2)
Поддон картера: л (галлон США)	7,8 (2,1)
Тип масла:	API CG4 / CH4 15W-40
Охлаждение масла:	Вода

Выхлопная система

	50 Гц	60 Гц
Тип глушителя:	Промышленный	
Модель и количество глушителей:	SD50 (1)	
Перепад давления в системе глушителя: кПа (д.рт.ст.)	0,14 (0,041)	-
Уровень снижения шума глушителя: дБ	20	-
Макс. допустимое противодавление: кПа (в Hg)	15,0 (4,4)	-
Поток выхлопных газов: м³/мин (куб. фт/мин)		
- Основной	5,3 (185)	-
- Резервный	5,5 (194)	-
Температура выхлопных газов: °C (°F)		
- Основной	515 (959)	-
- Резервный	570 (1058)	-

Характеристики генератора

Изготовитель генератора для FG Wilson:	Leroy Somer
Модель:	LL1514F
Количество подшипников:	1
Класс изоляции:	H
Код шага обмотки:	2/3 - 6
Провода:	12
Класс герметичности:	IP23
Система возбуждения:	ШУНТИРОВАНИЕ
Автоматическая регулировка напряжения:	R220

Рабочие характеристики генератора

Превышение частоты вращения: об/мин	2250
Регулировка напряжения: (установившийся режим)	+/- 1.0%
Форма сигнала NEMA = TIF:	50
Форма сигнала IEC = THF:	2.0%
Общее содержание гармоник LL/LN:	5.0%
Радиопомехи:	Подавление помех соответствует стандарту ЕС EN61000-6
Теплоотдача: кВт (британская тепловая единица/мин)	
- 50 Гц	3,8 (216)
- 60 Гц	-

Эксплуатационные характеристики генератора:	**50 Гц**			**60 Гц**
Показатель	415/240V	400/230V	380/220V	
Пусковая мощность* кВА	72	68	63	
Нагрузочная способность %	-	-	-	
Сопротивление: на узел				
Xd	2,298	2,474	2,741	
X'd	0,142	0,153	0,170	
X"d	0,071	0,077	0,085	

Указанное сопротивление относится к основному режиму.
* Основано на 30%-ом падении напряжения при коэффициенте мощности 0,6 и при системе возбуждения SHUNT.

Характеристики напряжения 50 Гц

Напряжение	**Основной:**		**Резервный:**	
	кВА	**кВт**	**кВА**	**кВт**
415/240V	30,0	24,0	33,0	26,4
400/230V	30,0	24,0	33,0	26,4
380/220V	30,0	24,0	33,0	26,4

Характеристики напряжения 60 Гц

Напряжение	**Основной:**		**Резервный:**	
	кВА	**кВт**	**кВА**	**кВт**

Общие сведения

Документация

Полный комплект руководств по эксплуатации и техобслуживанию и схем электрических соединений.

Стандарты генераторной установки

Оборудование отвечает требованиям следующих стандартов: BS5000, ISO 8528, ISO 3046, IEC 60034, NEMA MG-1.22.

Компания FG Wilson имеет сертификат ISO 9001.

Соответствие стандарту токсичности Евро-3.

Гарантия

Гарантия на оборудование, эксплуатирующееся в основном режиме, составляет

один год. Гарантия на оборудование, которое эксплуатируется в резервном режиме и длительность работы в год котор

ого ограничено 500 часами, составляет два года. Более подробную информацию о действии гарантии можно получить

у дилера компании или на сайте: FGWilson.com.

Контактная информация дилера:

Компания FG Wilson располагает производственными мощностями в следующих регионах:
Северная Ирландия • Бразилия • Китай • Индия • США

Штаб-квартира FG Wilson находится в Северной Ирландии, а дилерская сеть раскинута по всеми миру.
Для связи с центром продаж в вашем регионе посетите веб-сайт компании FG Wilson www.FGWilson.com

В соответствии с нашей политикой постоянного совершенствования продукции мы оставляем за собой право изменять характеристики без предварительного уведомления.