P086TI G-DRIVE

Номинальная мощность

СКОРОСТЬ ВРАЩЕНИЯ, об/мин	РЕЖИМ РАБОТЫ (Источник питания)	МОЩНОСТЬ ДВИГАТЕЛЯ	
		кВт	Л.с.
1800	Постоянный режим	186	253
	Основной режим	205	279
	Резервный режим	223	303
1500	Постоянный режим	151	205
	Основной режим	177	240
	Резервный режим	199	270

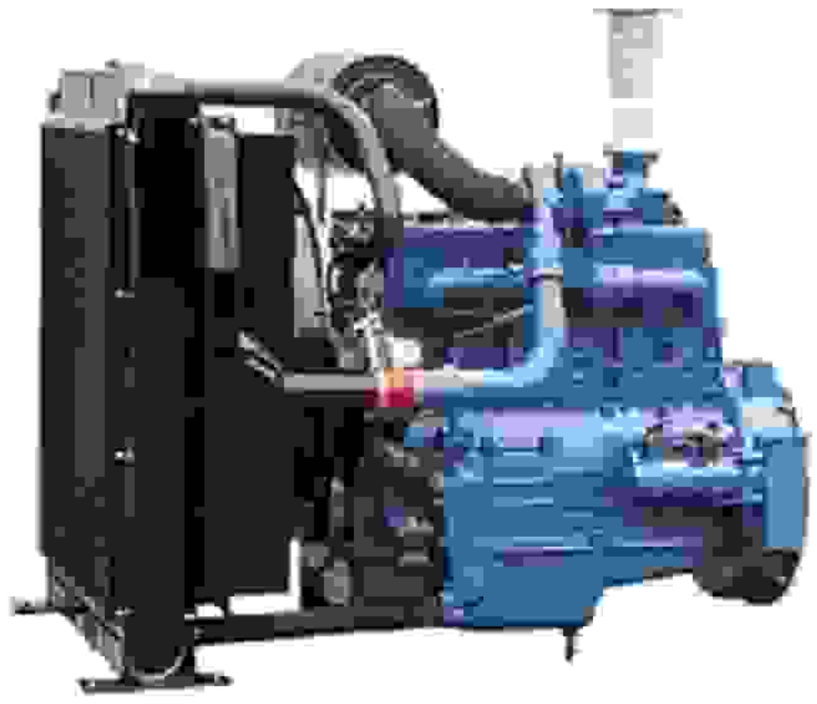

Примечание: Характеристики двигателя определены в соответствии со стандартами ISO 3046, BS 5514 и DIN 6271. Основные параметры определены в соответствии со стандартом ISO 8528.
Основной режим применять при переменной нагрузке. При этом допустимая средняя выходная мощность (в течение 24 часов) не должна превышать 70% от мощности основного режима.
Резервный режим применять при отсутствии напряжения в электрической сети. Перегрузки двигателя в этом режиме не допускаются.

Механическая система

Модель двигателя	P086TI
Тип двигателя	Рядный, 4-х тактный, с водяным охлаждением, турбокомпрессор, интеркулер (возд.- возд.)
Камера сгорания	Прямой впрыск
Гильза цилиндра	Сменная сухая гильза
Число цилиндров	6
Диаметр цилиндра x ход поршня, мм	111 x 139
Рабочий объем, л	8.071
Степень сжатия	16.4 :1
Порядок работы цилиндров	1 – 5 – 3 – 6 – 2 - 4
Регулировка впрыска	12° до ВМТ
Давление компрессии	> 28 кг/см² при 200 б/мин
Сухой вес	Приблизительно 790 кг
Габаритные размеры, Длина x Шир. x Высота	1 242 x 918 x 1 099.5 мм
Направление вращения	Против часовой стрелки со стороны маховика
Картер маховика	SAE NO.1
Маховик	Clutch NO.14

Механизм газораспределения

Тип механизма	Верхнее расположение клапанов
Число клапанов в цилиндре	1 впускной, 1 выпускной
Зазор клапанов на холодном двигателе	Впускной клапан 0.30 мм Выпускн. клапан 0.30 мм

Установка фаз газораспределения

	Открытие	Закрытие
Впускной клапан	16° до ВМТ	36° после НМТ
Выпускной клапан	46° до НМТ	14° после ВМТ

Расход топлива

Основной режим, л/час	**1500 об/мин**	**1800 об/мин**
25 %	11.3	13.8
50 %	21.1	25.1
75 %	31.7	37.7
100 %	43.1	50.6
Резервный режим, л/час	**1500 об/мин**	**1800 об/мин**
25 %	12.7	15.2
50 %	23.7	27.7
75 %	35.5	41.6
100 %	48.4	56.8

Топливная система

Топливный насос ТНВД	Рядный «P»-типа, фирма Zexel
Регулятор оборотов	Электрический
Топливоподкачивающий насос	Механический
Топливная форсунка	Многоотверстная
Давление открывания	224 кг/см²
Топливный фильтр	Полнопоточный, с картриджем
Тип топлива	Дизельное топливо

Система смазки

Способ смазки	Принудительный, под давлением
Масляный насос	Шестеренчатый, с приводом от коленвала
Масляный фильтр	Полнопоточный, с картриджем
Емкость картера, л	Максимум 15.5 Минимум 12.0
Угол наклона	Перед вниз 25° Перед вверх 25° Боковой наклон 25°
Смазочное масло	См. «Руководство по эксплуатации»

Отпечатано в марте 2006 г, PS-P086TI-D

P086TI G-DRIVE

Система охлаждения

Способ охлаждения	Принудительная циркуляция пресной воды
Емкость системы (только двигатель)	14 литров
Давление в системе	Максимум 0.9 кг/см²
Водяной насос	Центробежный, ременной привод
Производительность водяного насоса	150 л/мин (1800 об/мин)
Термостат	Гранулированный воск, Темп. начала открывания 71°C, Темп. полного открывания 85 °C
Охлаждающий вентилятор	Нагнетательного типа, пластиковый, диаметр 660 мм, 7 лопастей

Электрическая система

Зарядный генератор	24В x 45 А
Регулятор напряжения	Встроенный интегральный регулятор
Стартер	24В x 6.0 кВт
Напряжение аккумулятора	24В
Емкость аккумулятора	100 А·час, (рекомендуемая)
Средство облегчения запуска двигателя (поставляется по отдельному заказу)	Обогреватель блока цилиндров

Технические данные

Поток охлаждающей жидкости	130 л/мин (1500 об/мин) 150 л/мин (1800 об/мин)
Теплоотдача в охлаждающую жидкость	17.3 ккал/сек (1500 об/мин) 20.3 ккал/сек (1800 об/мин)
Теплоотдача в интеркулер	4.5 ккал/сек (1500 об/мин) 10.8 ккал/сек (1800 об/мин)
Поток воздуха	12.1 м³/мин (1500 б/мин) 16.8 м³/мин (1800 б/мин)
Поток выхлопных газов	33.9 м³/мин (1500 б/мин) 38.8 м³/мин (1800 б/мин)
Температура выхлопных газов	580°C при 1500 об/мин 530°C при 1800 об/мин
Макс. допустимые ограничения: **- Впускная система** **- Выпускная система**	 220 мм H_2O начальное 635 мм H_2O конечное 600 мм H_2O максимум

Таблица перевода мер

In = дюйм = мм x 0.0394	**lb/ft = Н·м x 0.737**
PS = Л.с.= кВт x 1.3596	**US gallon = л x 0.264**
psi = кг/см² x 14.2233	**кВт = 0.2388 ккал/сек**
In³ = 16.39 см³	**lb/PS·h = г/кВт·ч x 0.00162**
hp = PS x 0.98635	**cfm = м³/мин x 35.336**
lb = фунт = кг x 2.20462	

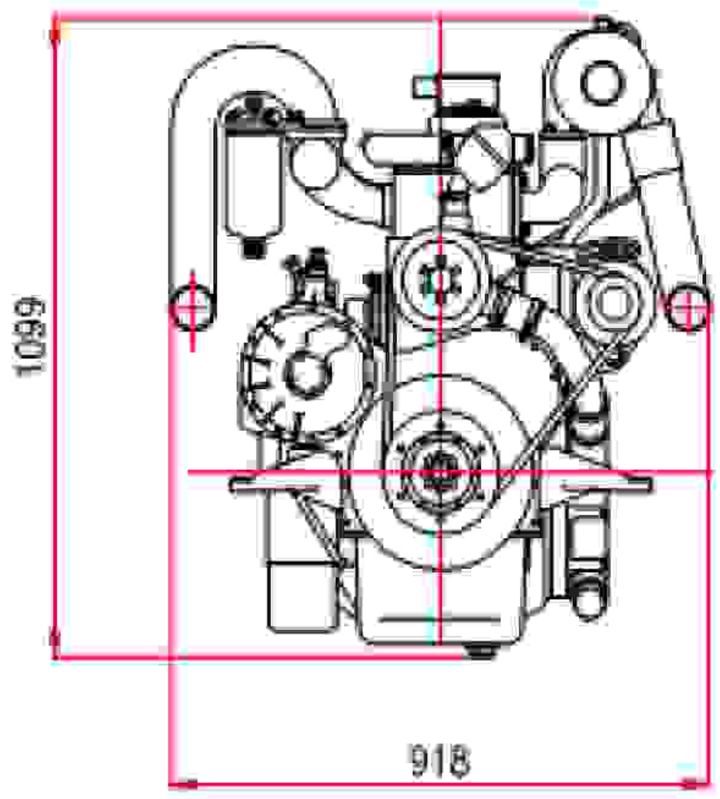

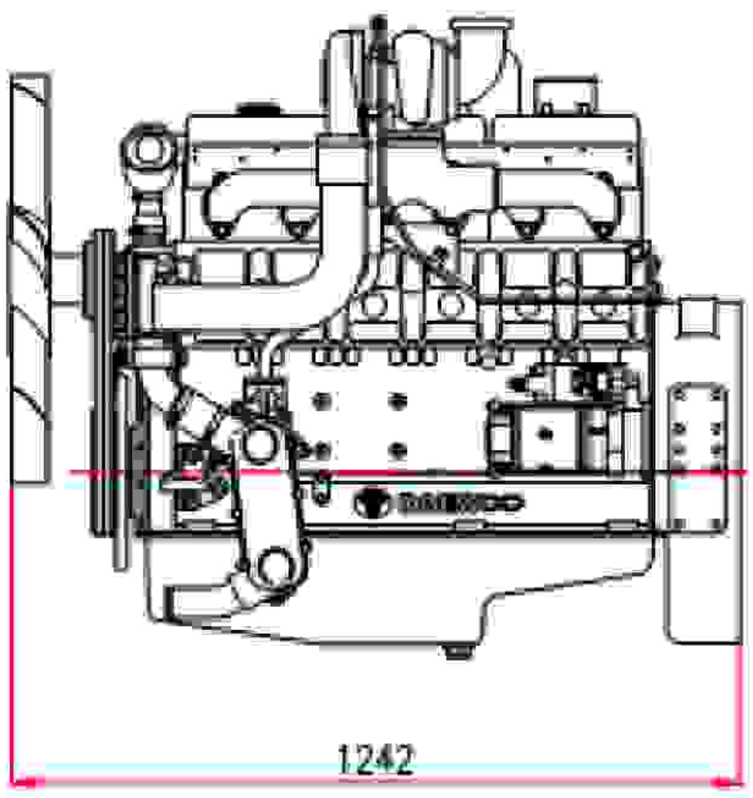

Энерго-Моторы
Энергетическая компания

Главный офис: 7-11, Hwasu-Dong,Dong-Gu, Incheon, Korea
Тел.: 82-32-760-1427, 1964 FAX: 82-32-760-1964
Офис в Сеуле: Doosan Infracore Co. Ltd., 22nd Floor, Doosan Tower, 18-12, Euljira 6-ga, Jung-gu, Seoul, Korea
Тел.: 82-2-3398-8521~8535, FAX: 82-2-3398-8509
Website: www.doosaninfracore.com

*Технические характеристики двигателя могут быть изменены без какого-либо предварительного уведомления со стороны фирмы-производителя.